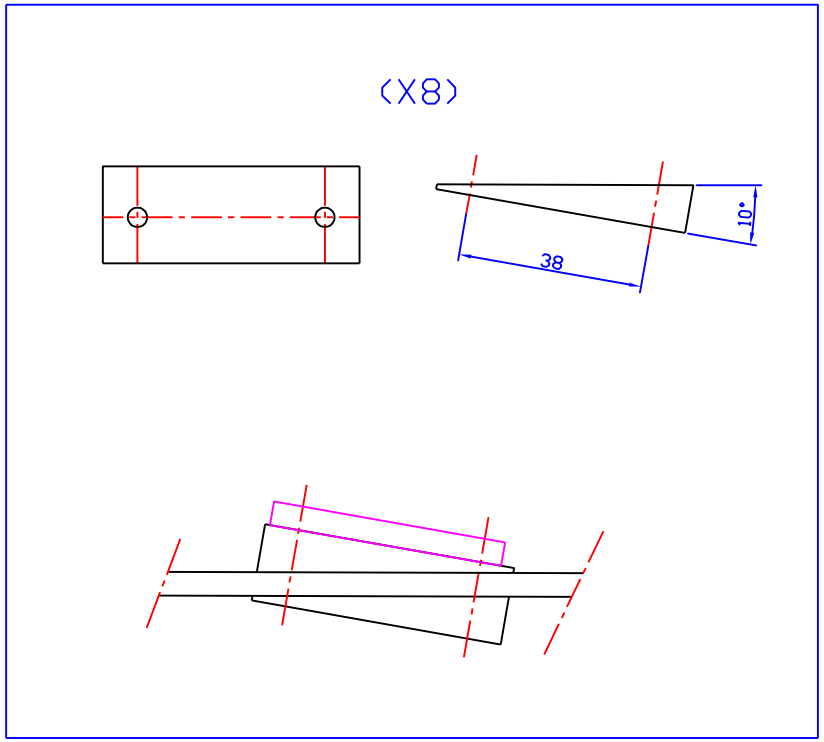
(X8)
38
10°

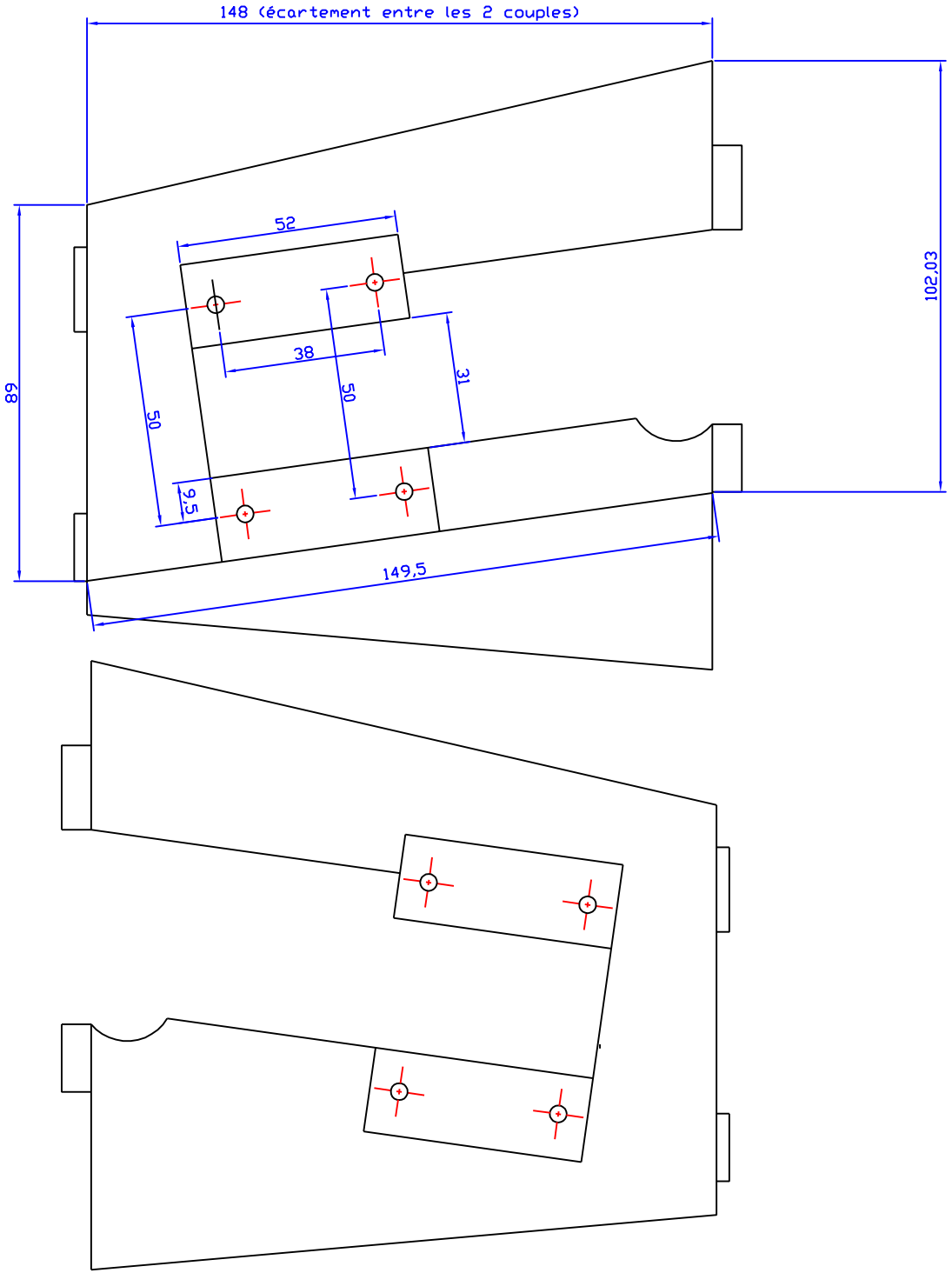
148 (écartement entre les 2 couples)
52
38
50
50
31
9,5
89
149,5
102,03